Instructions pour cartes

C702 : Carte double-face
C706 : Carte ISO double-face glacée
CR-R708-A : Carte ISO double technologie / double-face glacée

INFORMATIONS GÉNÉRALES

Cartes non-imprimables : Les cartes non-imprimables sont faites de PVC constitué d'une base de bicarbonate recouverte de PVC. La carte C702 est munie d'une bobine d'antenne et d'une puce électronique intégrées.

Carte imprimables : Les cartes imprimables sont faites de PVC constitué d'une base de bicarbonate recouverte de PVC et possèdent un fini lustré. Les cartes C706 et CR-R708-A conviennent à l'impression d'images, de photos et de texte par sublimation thermique. L'impression d'images, de photos et de texte par encre directe ou par écran peut également être effectué. Chaque carte est munie d'une bobine d'antenne et d'une puce électronique intégrées.

À éviter :
- N'utiliser que pour le contrôle d'accès ou l'identification.
- Ne pas exposer à la lumière directe ou laisser sur le tableau de bord d'une voiture.
- Ne pas exposer à une chaleur extrême ou à une flamme nue (sécheuses, fers à repasser, etc.)
- Ne pas exposer à des solvants organiques, des diluants, des solvants à base d'essence minérale, etc.
- Éviter de mettre dans la machine à laver.
- Ne pas utiliser comme grattoir.
- Ne pas plier ou tordre la carte.
- Ne pas replastifier.
- Ne pas submerger dans l'alcool, l'alcool isopropylique, l'alcool éthylique, le méthyle, etc.
- Éviter de mordiller.
- Ne pas frapper avec un crayon ou tout autre outil.
- Ne pas perforer de fente ou de trou sur une zone non-désignée.
- Ne pas placer dans la même poche que des clés.

À faire :
- Placer dans un portefeuille ou un sac à main.
- Image directe avec imprimantes à sublimation thermique.
- Nettoyer avec un linge doux et de l'eau.

INSTRUCTIONS POUR IMPRESSION D'IMAGES

1) Lorsque vous recevez les cartes de proximité, éviter d'utiliser des objets tranchants pour retirer les emballages.
2) Même si la carte est manipulée avec précaution, il est possible que la qualité de l'image varie. Ceci peut être dû aux variations des réglages de l'imprimante, aux variations de matériel, aux changements d'environnement, aux types d'imprimantes, aux sélections de couleur de fond ou à de nombreuses autres variables. Paradox n'est pas responsable des variations de qualité d'image. Ces cartes ont été soumises à des contrôles de qualité afin d'assurer qu'elles répondent aux exigences d'images de haute qualité. Le fait de ne pas atteindre la qualité d'image désirée n'est pas attribuable à la carte.
3) Des gants exempts de tout résidu de poudre devraient être portés lors de la manipulation de cartes. Les huiles naturelles de vos mains se transféreront sur les cartes et pourraient causer des bavures, des empreintes ou d'autres distorsions qui apparaîtront sur les cartes.
4) Manipuler les cartes à l'aide des côtés, en évitant de toucher la surface plane.
5) Toujours vérifier si des débris apparents se retrouvent sur la carte. Dans certains cas, d'infimes particules de vinyle pourraient être présentes sur la carte. Nettoyer délicatement toutes les cartes avec de l'alcool isopropylique pur à 99 % disponible dans toutes les pharmacies. L'utilisation de tout autre produit pourrait laisser des résidus sur les surface de la carte.
6) L'endroit où vous prévoyez imprimer les cartes devrait être ordonné, propre et exempt de poussière. Toute saleté ou poussière sur les cartes ou dans les imprimantes pourraient rendre l'impression des cartes impossible et/ou endommager l'imprimante.
7) Vérifier les rouleaux encreurs de l'imprimante à plusieurs reprises. Les instructions du fabricant indiquent habituellement de nettoyer le rouleau encreur après l'impression de 250 cartes ou à chaque changement de ruban. Nous recommandons l'impression de 50 cartes avant le nettoyage du rouleau encreur. Consultez le manuel de votre imprimante ou contactez votre fabricant pour les détails spécifiques.
8) Si une carte a été échappée ou inadéquatement manipulée, la nettoyer minutieusement avec de l'alcool isopropylique pur à 99 % avant de tenter de l'imprimer.
9) Occasionnellement, de fines égratignures peuvent apparaître sur la surface des cartes. Ces égratignures n'affecteront pas l'imprimante ou le résultat des images imprimées. Elles surviennent parfois pendant l'inspection finale et l'essai de fonctionnalité de la carte.

SCHÉMA D'IMPRESSION D'IMAGES

Le schéma illustre la zone d'impression recommandée sur la carte. Certaines imprimantes permettent l'impression à papier perdu (pleine page). Paradox recommande de ne pas imprimer sur la zone réservée pour la puce et d'effectuer des essais de carte sur votre imprimante avant de concevoir vos grafiques pour l'impression pleine page. De plus, la plupart des fabricants d'imprimantes proscrivent l'impression sur des cartes dont les fentes sont déjà perforées, puisque le pourtour de la fente peut déchirer le ruban de l'imprimante ou nuire au capteur end-of-card, mettant ainsi fin au procédé d'impression. Ne pas pré-perforer les cartes qui doivent être imprimées. Toujours imprimer la carte d'abord, puis perforer ensuite la fente pour l'attache. S'assurer que les fentes perforées soient à l'intérieur des zones désignées (zones noircies. Voir schémas). L'information sur la fente de perforation est disponible au **www.paradox.com**.

Les schémas suivants indiquent les endroits où un trou peut être perforé sur les cartes de proximité. Tel qu'illustré ci-dessous, les zones de perforation sont clairement identifiées par des repères de centrage.

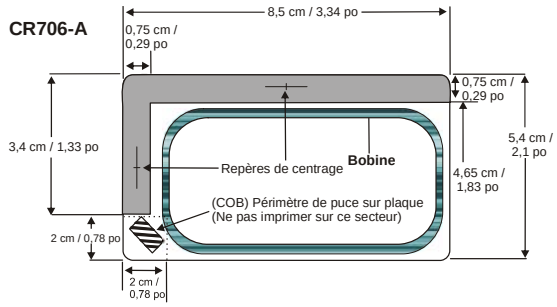

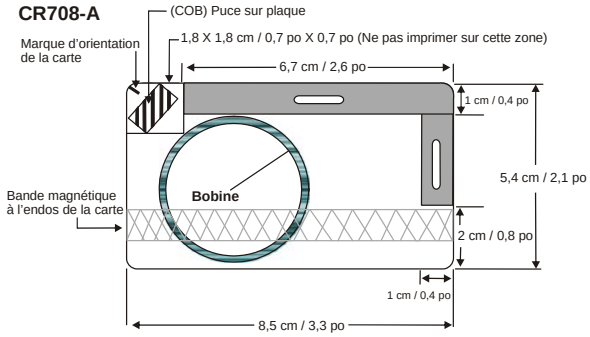

= Zone appropriée pour fentes

= Emplacement de fente suggéré

= Intégrée dans la carte. Peut être localisée en posant la carte devant une source de lumière

= Bande magnétique à l'endos de la carte (Ne pas imprimer sur cette zone)

= Zone réservée (Les imprimantes de cartes ne devraient pas imprimer sur cette zone car la COB de la carte pourrait être endommagée. À cause de la surface inégale de cette zone, des erreurs d'impression pourraient aussi survenir). Peut être localisée en posant la carte devant une source de lumière.

Référence du numéro de carte

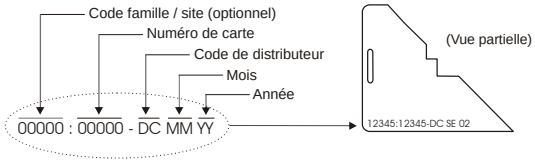

PARADOX SYSTÈMES DE SÉCURITÉ
780 boul. Industriel, Saint-Eustache (Québec) J7R 5V3 CANADA
Tél.: (450) 491-7444 www.paradox.com Téléc. : (450) 491-2313
Imprimé au Canada - 01/2010 CR700-FI05

Pour tous les renseignements sur la garantie de ce produit, visitez le www.paradox.com/terms. L'utilisation de ce produit Paradox signifie l'acceptation de toutes les modalités et conditions de la garantie. Digiplex et Digiplex EVO sont des marques de commerce de Systèmes de sécurité Paradox Ltée ou de ses sociétés affiliées au Canada, aux États-Unis et/ou dans d'autres pays. Pour les renseignements les plus récents concernant l'approbation UL et CE des produits, visitez le www.paradox.com. © Systèmes de sécurité Paradox Ltée, 2009. Tous droits réservés. Spécifications sujettes à changement sans préavis. Un ou plusieurs des brevets américains suivants peuvent s'appliquer : 7046142, 6215399, 6111256, 6104319, 5920259, 5886632, 5721542, 5287111, 5119069, 5077549 et RE39406 et d'autres brevets en instance. Des brevets canadiens et internationaux peuvent aussi s'appliquer.